ES
FRANÇAIS
EN
LANGUES

M-Thermon A Set Monobloc

FICHE PRODUIT

Télécommande incluse

Produit certifié par:

CARACTÉRISTIQUES

Modèle	Ensemble		M-THERMON A 16T
	Unité extérieure		**MHC-V16W/D2RN8-BER90**
Unité extérieure	Poids net / total		160,0 kg / 188,0 kg
	Diamètre connexions		R5/4”
	Raccordement de purge		DN32 mm
	Vase d’expansion inclus		8,0 L
	Pression disponible max. pompe		8,5 m
	Débit d’eau nominal		2,73 m^3/h
	Plage de débit d’eau		0,7 ~ 3,0 m^3/h
	Alimentation		380-415 V / 3 / 50 Hz
	Intensité maximale		27,0 A
	Fusible recommandé		D32 A
	Résistance électrique backup		9,0 / 6,0 / 3,0 kW (regulable)
Réservoir ECS (non inclus)	Surface minimale serpentin ECS	Inoxydable	1,6 m^2
		Acier émaillé	2,5 m^2
	Volume réservoir recommandée		200 L ~ 500 L
	Modèle recommandée		**BSX270 / BSX475**
	Distance max. installation réservoir par rapport à l’unité extérieure		5 m
Température impulsion	Chauffage et ECS		+25 ~ +65 °C
	Refroidissement		+5 ~ +25 °C
Plage de travail	Chauffage		-25 ~ +35 °C
	ECS		-25 ~ +43 °C
	Refroidissement		-5 ~ +43 °C

CONNEXION ÉLECTRIQUE

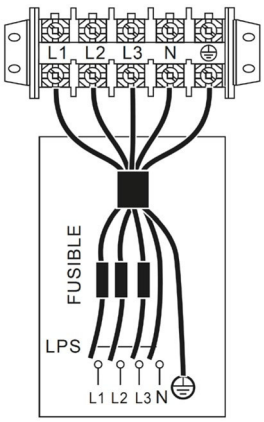

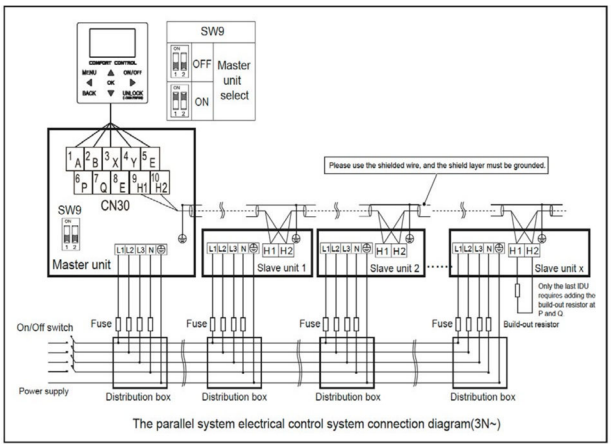

NOTES:
(1) Les données et spécifications présentes sur cette fiche peuvent varier sans préavis.
(2) Les images sur cette fiche sont indicatives et peuvent être différentes de la machine finale.

DIMENSIONS ET DISTANCES INSTALLATION

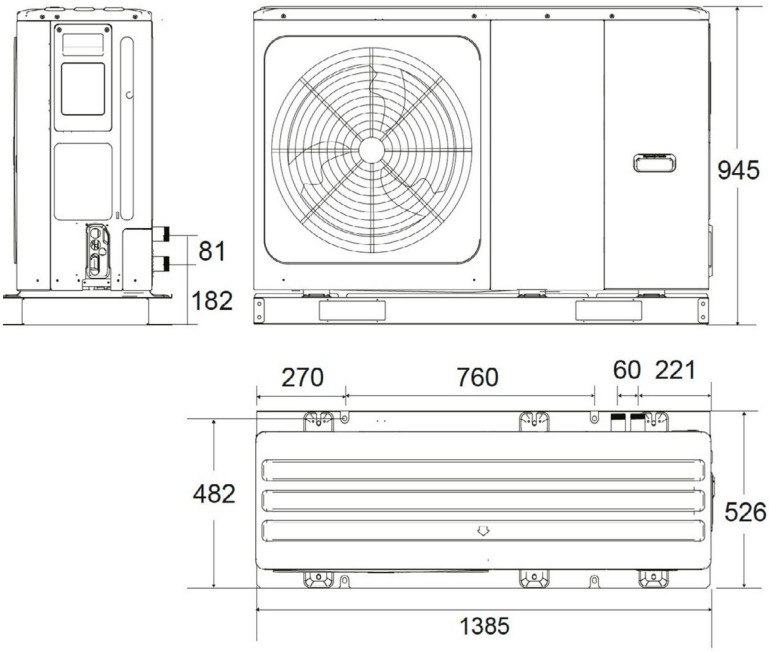

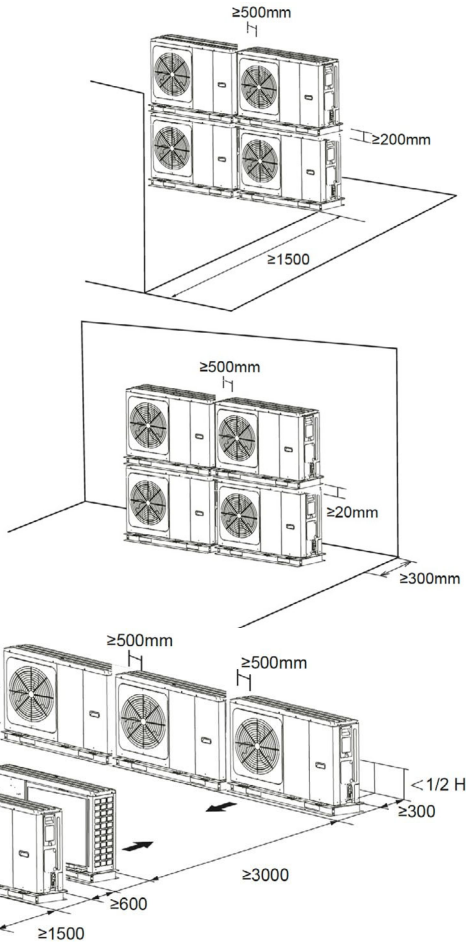

COURBE DE POMPE

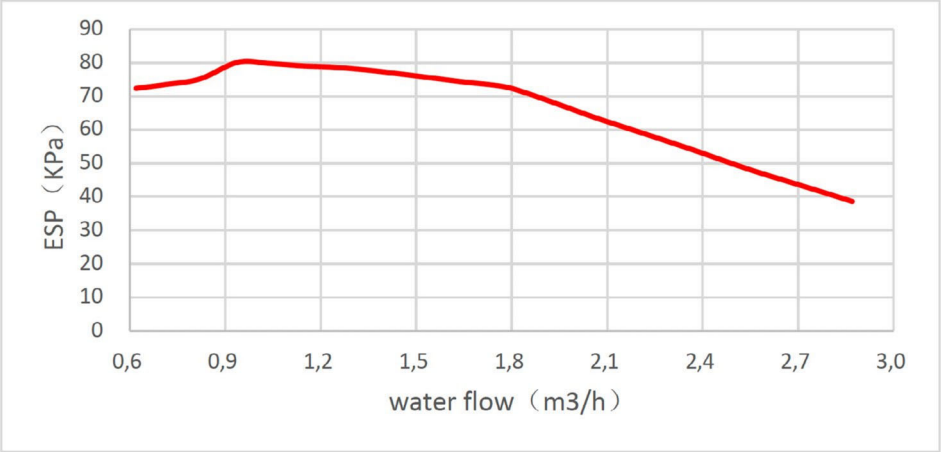

Abbreviations:
ESP: External static pressure